KELLY

metropolitan bar

ISA

GUSTOFORTEVIVACE
STRONGANDVIBRANTFLAVOUR

Guardami negli occhi:
L'esposizione e' verticale, due differenti livelli
ma sempre all'altezza degli occhi,
per catturare al meglio lo sguardo

Look at me in the eyes:
Display is always vertical, two different levels
But always at eye level to best capture your attention

Ritmo, flirt e buonumore
Rhythm, flirt and good humor

Spirito metropolitano

Compatto, tecnologico, versatile.
Con un inconfondibile spirito metropolitano. Kelly è il sistema di vetrine refrigerate che esalta l'estetica e la funzionalità dei bar, delle pasticcerie e dei locali più vivaci e creativi della città. Giorno, notte, musica, pausa lavoro, eventi, nuovi amici, weekend di puro divertimento. L'habitat ideale di Kelly è al centro delle persone che amano divertirsi e conoscere gente nuova, nei punti di ritrovo più in voga, lì dove il cuore della città batte forte.

Metropolitan spirit

Compact, hi-tech, versatile.
With an unmistakably metropolitan spirit. Kelly is the system of refrigerated cabinets that exalts the aesthetics and functionality of the most vibrant and creative bars, pastry shops and stores of the city.
Day, night, music, coffee break, events, new friends, week-ends of sheer entertainment. Kelly's ideal habitat is wherever there are people who love to have fun and mingle with new folk in the trendiest venues, where the heart of the city throbs with vitality.

LOOKATME

Appeal senza barriere:
I piani espositivi sono a filo, soltanto il vetro separa il cliente dai prodotti. Nessuna barriera, nessun elemento di disturbo: per un'esposizione di grande appeal.

Appeal without frontiers:
The display decks are flush, with nothing but the glass separating the customer from the product. No barrier, no disturbing elements: for an appealing display.

Batte forte il cuore della città

The city's heart beats loudly

Tecnologia compatta

Materiali nobili e performanti, linee eleganti, un design limpido che riduce al minimo gli ingombri e moltiplica la visibiltà dei prodotti. Tutto il piacere della tecnologia ISA in uno spazio ultra compatto.

Compact technology

Quality *and* ***hi-performance materials****, elegant lines, a neat design that reduces space to a minimum and enhances product visibility*
All the pleasure of ISA technology in an ultra-compact space

ILDIVERTIMENTOCHIAMA
FUNTIMECALLING

La buona tecnologia con un profilo da star

Superb technology with stardom

Versatilità full-time

Con Kelly conservi, organizzi e presenti a regola d'arte tutti i tuoi prodotti, in ogni momento della giornata: dolci, gelati, torte, pasticceria, snack, gastronomia, sfizioserie per l'happy hour e pietanze per il pranzo o la cena. Puoi scegliere tra due versioni di diversa profondità. Kelly 80 occupa pochissimo spazio e si inserisce al volo in ogni contesto. Kelly 100 è il top della professionalità: può ospitare anche le nuove vaschette gelato da 50cm (solo su kelly 80) e vassoi da gastronomia molto grandi.

Full-time versatility

With Kelly you'll store, arrange and display all your products in state-of-the art fashion at any time of day: sweets and pastries, ice cream, cakes and pies, snacks, delicacies, minion appetizers for your happy hour and main courses for lunch or dinner. You can choose between two versions with different dephts. Kelly 80 takes up very little space and fits into any context in no time. Kelly 100 is the best you can find for professional use: it can also accommodate the new 50 cm (only kelly 80) ice tubs and very large food trays.

SIACCENDELOSPETTACOLO
LETTHESHOWBEGIN

Una soluzione brillante
A brilliant solution

Impeccabile.

È così che si presenta la **star all'appuntamento di gala** con i fan. Kelly ha una speciale **illuminazione a LED** che cattura lo sguardo dei clienti, migliora l'appeal dei prodotti e ne sottolinea la silhouette.

E non è tutto: l'illuminazione a LED **riduce anche i consumi energetici**, perché rispetto alle normali lampade alogene, a incandescenza o fluorescenti, non surriscalda l'interno della vetrina

Impeccable.

*That's how the **star** of the **grand event** with fans appears. Kelly has special **LED lighting** that captivates the customer's eyes, enhances product appeal and elegantly outlines their shape.*

*But there's more: the LED lighting also **reduces energy consumption**, because compared to normal halogen lamps, incandescent or fluorescent, it doesn't heat up the inside of the cabinet.*

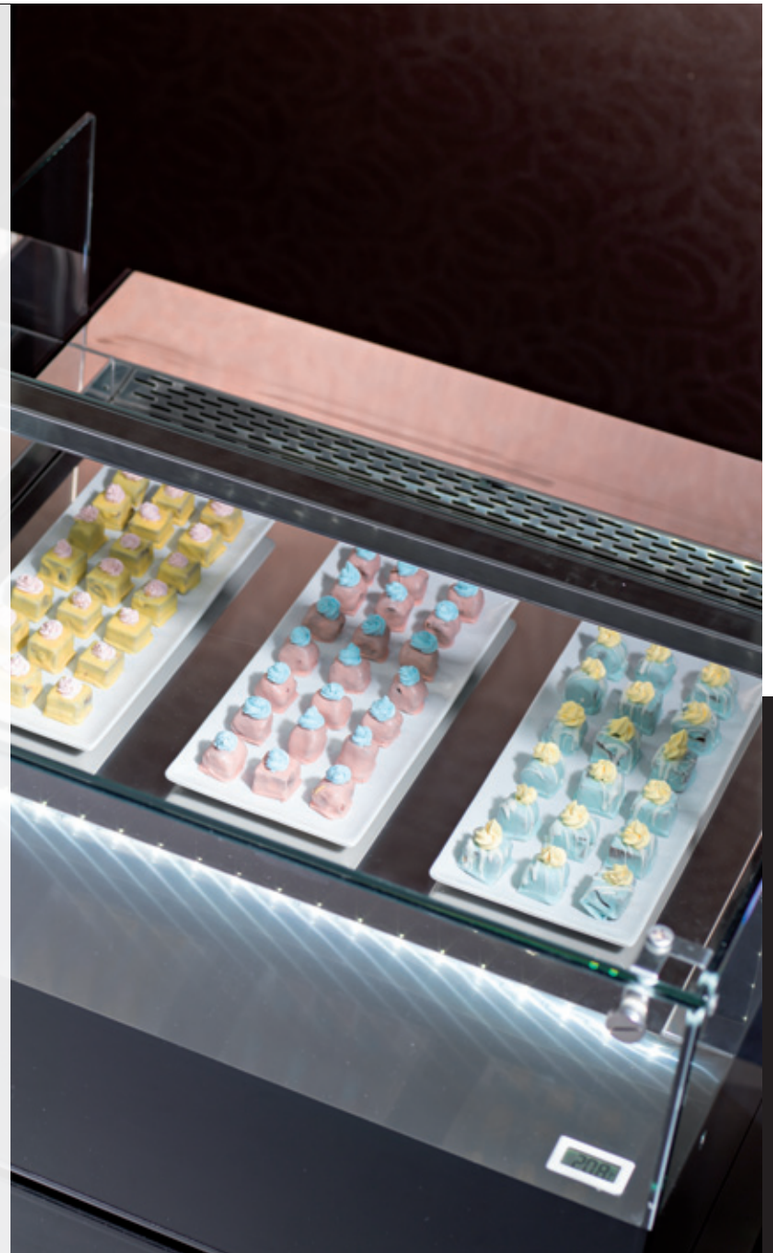

80

TAVOLE CALDE
A SECCO ESP ALTA
DRY HEAT COUNTERS WITH HIGH LEVEL DISPLAY DECK

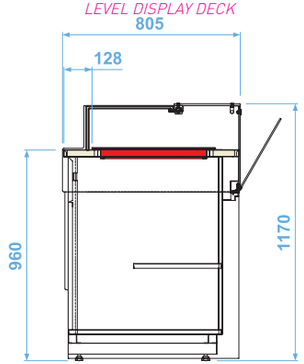

TAVOLE FREDDE REF. STATICA
1 MENSOLA ESP. ALTA
REFR. DISPLAYS WITH STATIC COOLING AND HIGH LEVEL INTER.SHELF

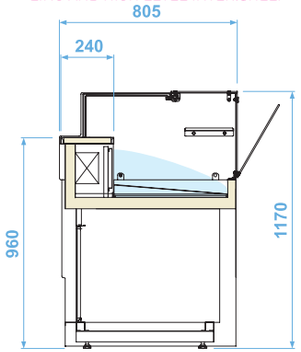

TAVOLE FREDDE REF. VENTILATA
ESP. ALTA
REFRI. DISPLAYS WITH FAN ASSISTED COOLING AND HIGH LEV. DISP. DECK

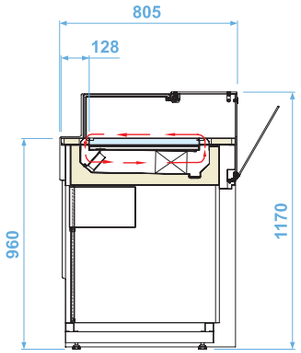

VETRINA GEL REF. VENTILATA
TB
GELATO DISPLAY WITH FAN ASSISTED COOLING

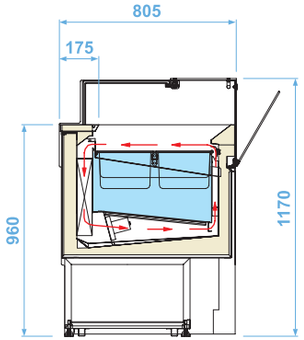

100

NEUTRA PANE
1 M
AMBIENT BREAD DISPLAY WITH 1 SHELF

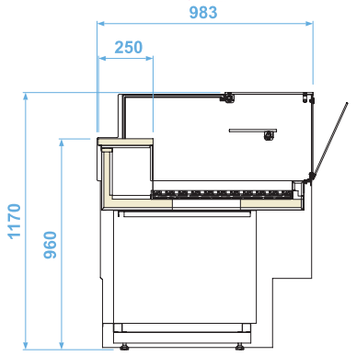

NEUTRE PIZZA
AMBIENT PIZZA DISPLAY

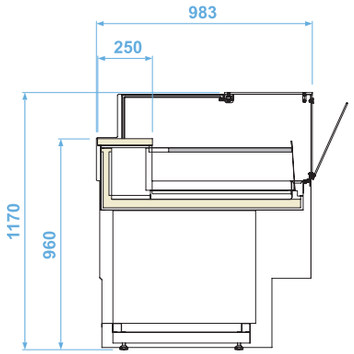

CALDO A SECCO
BAGNOMARIA
BAIN MARIE HOT DISPLAY

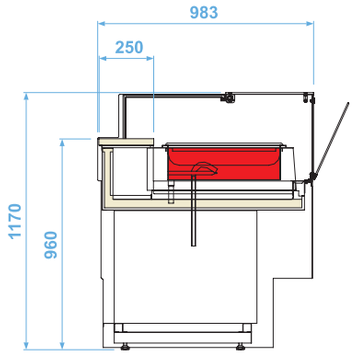

CALDO A SECCO
BAGNO MARIA
DRY HEAT HOT DISPLAY

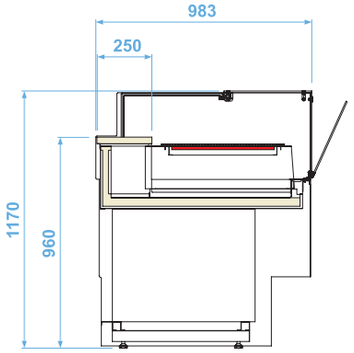

REF. VENTILATA
REFRIGERATED DISPLAY WITH FAN ASSISTED COOLING

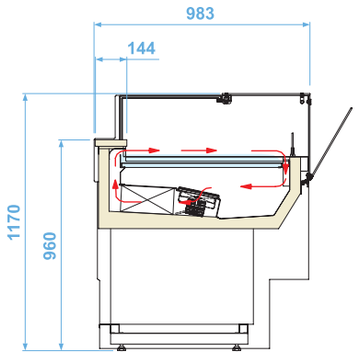

REF. STATICA
1 MENSOLA
REFRIGERATED DISPLAY WITH STATIC COOLING AND INTERMEDIATE SHELF

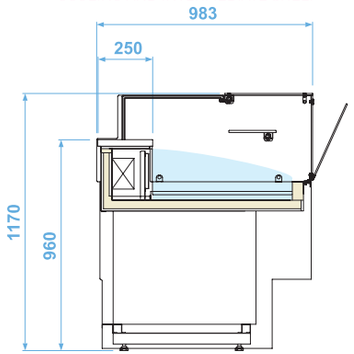

REF.STATICA
REFRIGERATED DISPLAY WITH STATIC COOLING

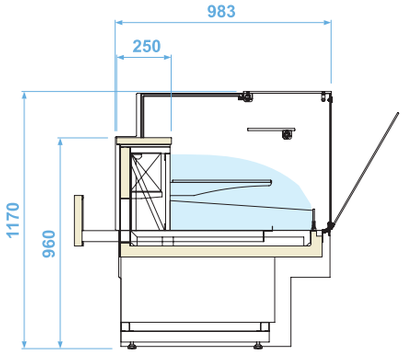

VETRINA GEL REF. VENTILATA
TB
GELATO DISPLAY WITH FAN ASSISTED COOLING

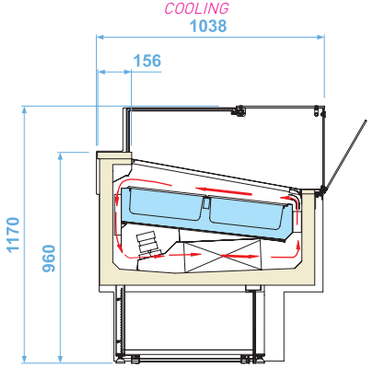

KELLY 80	REFRIGERAZIONE STATICA TN				REFRIGERAZIONE VENTILATA TN					REFRIGERAZIONE TB			CALDO			
MODELLO *MODEL*	110	125	164	200	75	100	150	200	AE90	12	18	24	100	150	200	ae90
CAPACITÀ (LORDA-NETTA) *CAPACITY (GROSS-NET)*	286/106	326/120	430/159	525/192	98/37	131/49	198/74	266/100	180/66	288/115	456/235	600/315	/	/	/	/
TEMPERATURA PRODOTTO *PRODUCT TEMPERATURE*	+1/+10	+1/+10	+1/+10	+1/+10	+1/+10	+1/+10	+1/+10	+1/+10	+1/+10	-16/-14	-16/-14	-16/-14	+65/+80	+65/+80	+65/+80	+65/+80
ALIMENTAZIONE *ELECTRICITY SUPPLY*	230/1/50	230/1/50	230/1/50	230/1/50	230/1/50	230/1/50	230/1/50	230/1/50	230/1/50	230/1/50	230/1/50	230/1/50	230/1/50	230/1/50	230/1/50	230/1/50
COMPRESSORE *COMPRESSOR*	ermetico *hermetic*	ermetico *hermetic*	ermetico *hermetic*	ermetico *hermetic*	ermetico *hermetic*	ermetico *hermetic*	ermetico *hermetic*	ermetico *hermetic*	ermetico *hermetic*	ermetico *hermetic*	ermetico *hermetic*	ermetico *hermetic*				
CLASSE CLIMATICA *CLIMATIC CLASS*	3	3	3	3	3	3	3	3	3	4	4	4	/	/	/	/
ASSORBIMENTO ELETTRICO (REGIME) *ELECTRICAL INPUT (STANDARD)*	350/2	350/2	450/2,8	540/3,7	600/2,2	600/2,2	800/3	900/3,5	600/2,2	790/3,8	1350/6,5	1800/7,7	1250/6	1900/9,2	2500/12,1	1250/6
ASSORDIMENTO ELETTRICO (SBRINAMENTO) *ELECTRICAL INPUT (DEFROST)*	50/0.3	50/0,3	70/0,4	120/0,5	300/1,3	300/1,3	350/1,6	400/1,8	300/1,3	1520/7,3	2470/12,2	2600/12,9	/	/	/	/
PESO NETTO *NET WEIGHT*	150	160	170	190	70	90	110	130	130	200	280	375	90	110	130	110

KELLY 100	REFRIGERAZIONE STATICA TN			REFRIGERAZIONE STATICA RSC			REFRIGERAZIONE VENTILATA TN			REFRIGERAZIONE TB				CALDE	
MODELLO *MODEL*	110	164	218	1101c	1642c	2182c	110	164	218	12	18	24	12+12	110	164
CAPACITÀ (LORDA-NETTA) *CAPACITY (GROSS-NET)*	365/137	548/205	730/274	536/185	804/277	1070/370	236/115	354/172	472/230	630/118	970/181	1300/241	1300/241	/	/
TEMPERATURA PRODOTTO *PRODUCT TEMPERATURE*	+1/+10	+1/+10	+1/+10	+1/+10	+1/+10	+1/+10	+1/+10	+1/+10	+1/+10	-16/-14	-16/-14	-16/-14	-16/-14	+65/+80	+65/+80
ALIMENTAZIONE *ELECTRICITY SUPPLY*	230/1/50	230/1/50	230/1/50	230/1/50	230/1/50	230/1/50	230/1/50	230/1/50	230/1/50	230/1/50	230/1/50	230/1/50	230/1/50	230/1/50	230/1/50
CLASSE CLIMATICA *CLIMATIC CLASS*	3	3	3	3	3	3	3	3	3	4+	4+	4+	4+	/	/
COMPRESSORE (TIPO-N) *COMPRESSOR (TYPE-N)*	ermetico *hermetic*	ermetico *hermetic*	ermetico *hermetic*	ermetico *hermetic*	ermetico *hermetic*	ermetico *hermetic*	ermetico *hermetic*	ermetico *hermetic*	ermetico *hermetic*	ermetico *hermetic*	ermetico *hermetic*	ermetico *hermetic*	ermetico *hermetic*	/	/
ASSORBIMENTO ELETTRICO (REGIME) *ELECTRICAL INPUT (STANDARD)*	700/3,8	730/3,9	880/4,8	700/3,8	730/3,9	880/4,8	800/2,9	800/2,9	900/3,3	1650/7,8	2000/8,9	3140/15	2850/14	1300/5,7	1900/8,3
ASSORDIMENTO ELETTRICO (SBRINAMENTO) *ELECTRICAL INPUT (DEFROST)*	380/1,8	400/1,9	490/2,3	380/1,8	400/1,9	490/2,3	350/1,5	400/1,7	430/1,9	3500/15,6	4020/18	5050/20,5	5900/25	/	/
PESO NETTO *NET WEIGHT*	150	180	210	165	195	225	150	180	210	235	330	437	470	150	180

I modelli, le forme, i materiali e i colori riportati in questo catalogo potrebbero essere soggetti a modifiche, in quanto l'organizzazione ISA lavora al costante perfezionamento del prodotto

Since ISA is constantly working on the improvement of it's production, models, shapes, materials and colours shown in this brochure, could be modified without notice.

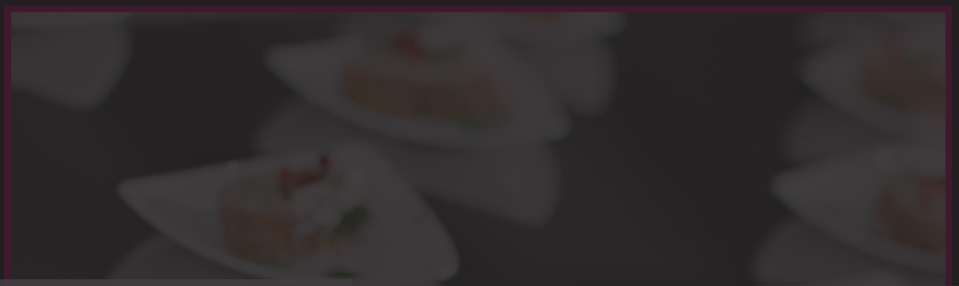

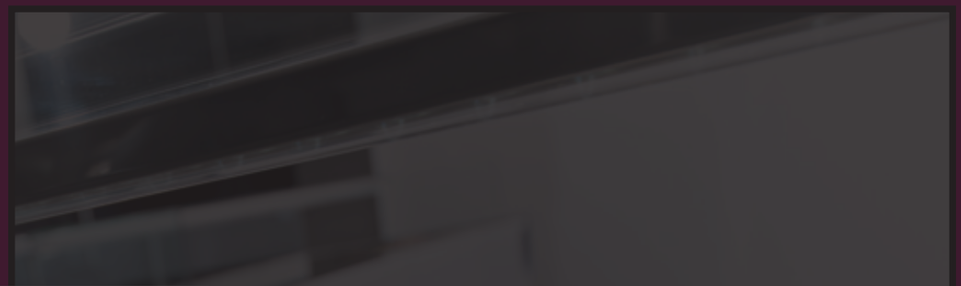

ISA

ISO 14001

ISO 9001

www.isaitaly.com

phone: +39 075 80171 | fax: +39 075 8000900

mail: customerservice@isaitaly.com

ISA s.r.l. | via del lavoro, 5 | 06083 | Bastia Umbra (PG) | Italy

428100098000-06/2013